AS INFORMAÇÕES CONTIDAS NESTE DESENHO SÃO DE PROPRIEDADE DA RHODES S/A IND.PLASTICA E METALURGICA SENDO PROIBIDO A REPRODUÇÃO PARCIAL OU TOTAL SEM A AUTORIZAÇÃO DA RHODES S/A IND.PLASTICA E METALÚRGICA.

DESENHO GERADO EM CAD NÃO PERMITIDO ATUALIZAÇÕES MANUAIS

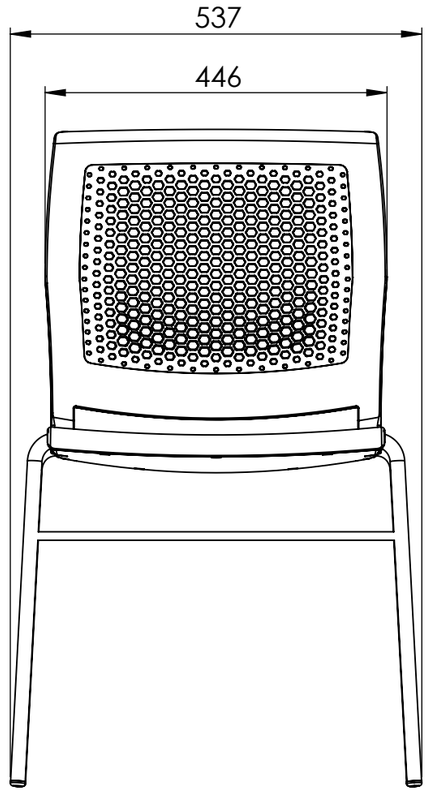


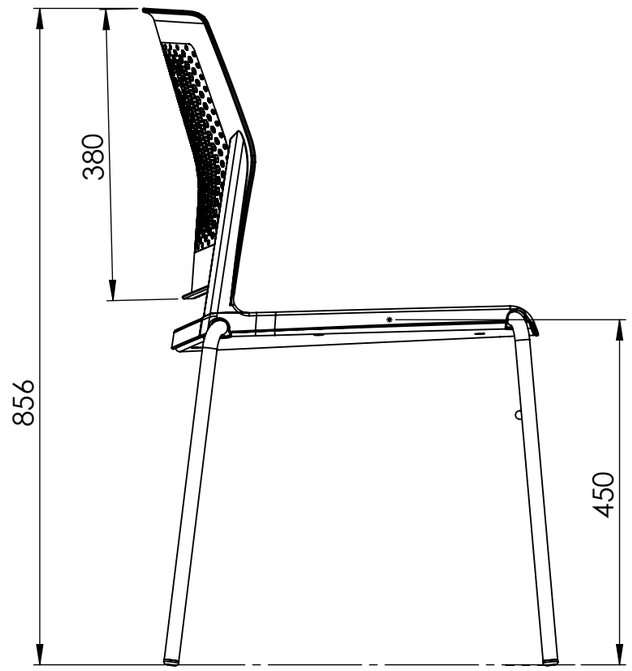


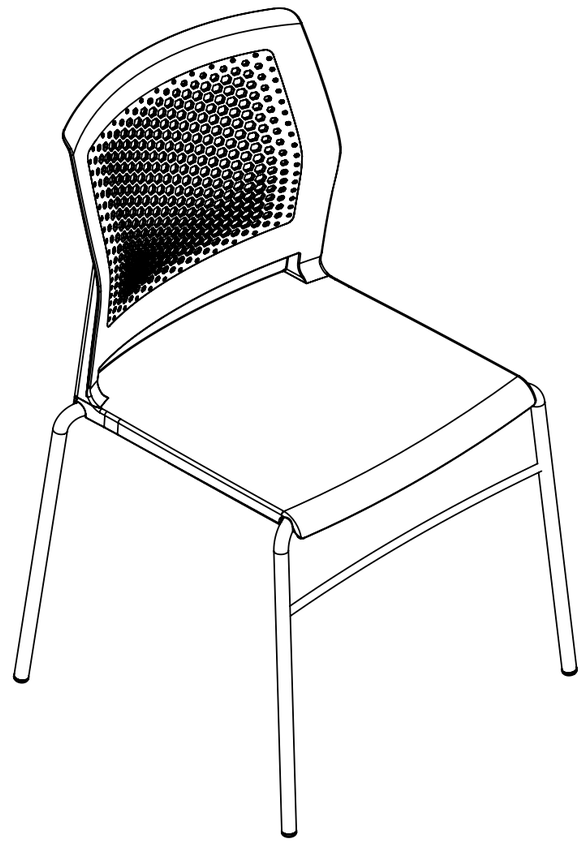

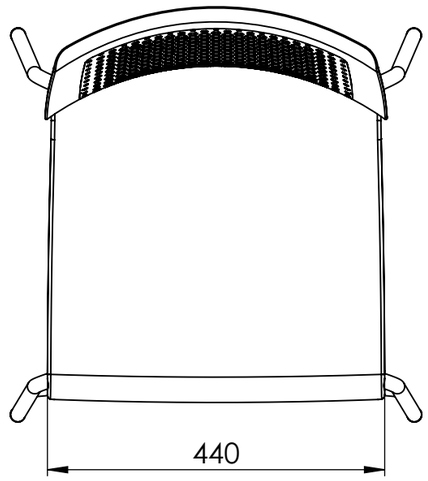


| DIMENSÕES SEM TOLERÂNCIA CONFORME NBR ISO 2768-1 CLASSE M | | | | |
|---|---|---|---|---|
| >0.5 < 6.0 | >6.0 <30 | >30 <150 | >150 <500 | >500 <2000 |
| ±0.2 | ±0.5 | ±0.8 | ±1.0 | ±1.5 |

| DIM. ANG. SEM TOLERÂNCIA | | | |
|---|---|---|---|
| > 0 < 50 | >50 <120 | >120 <400 | >400 |
| ±1°30` | ±1° | ±30` | ±10` |

As tolerâncias indicadas no plano de inspeção prevalecem sobre as indicadas no desenho

| APROVAÇÕES | DATA |
|---|---|
| DESENHO | |
| LIBERADO | |
| PESO EM GRAMAS | |

RHODES
COMPONENTES QUE FAZEM A DIFERENÇA

**Sharp 4 Pés**

MATERIAL=

ACABAMENTO=

A-3 | DES.N° | REV.

ESCALA: 1:8 | FOLHA 1 DE 1

| DISTRIBUIÇÃO | | | | | | | |
|---|---|---|---|---|---|---|---|
| AL | PU | EX | IJ | MO | SE | SO | FE |
| | | | | | | | |