AS INFORMAÇÕES CONTIDAS NESTE DESENHO SÃO DE PROPRIEDADE DA RHODES S/A IND.PLASTICA E METALURGICA SENDO PROIBIDO A REPRODUÇÃO PARCIAL OU TOTAL SEM A AUTORIZAÇÃO DA RHODES S/A IND.PLASTICA E METALÚRGICA.

DESENHO GERADO EM CAD NÃO PERMITIDO ATUALIZAÇÕES MANUAIS

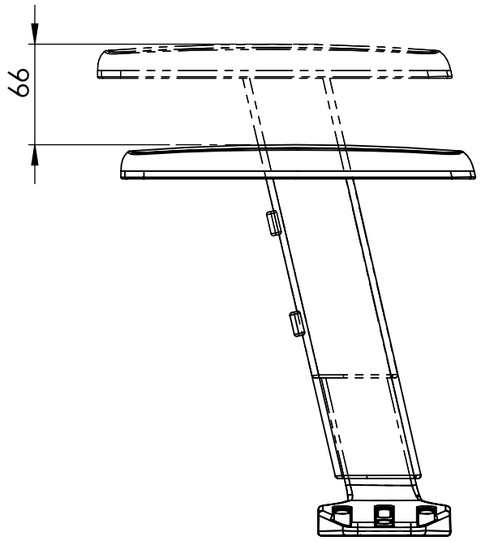

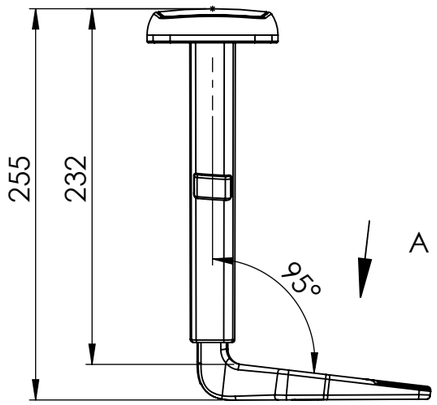

EXIBIR
83,29°

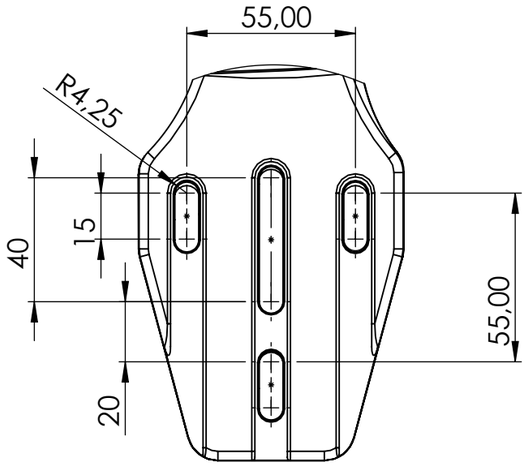

DETALHE A
ESCALA 1 : 2

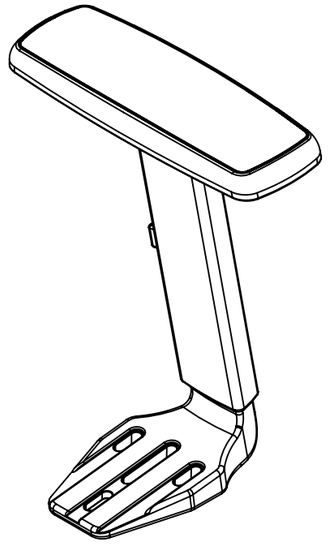

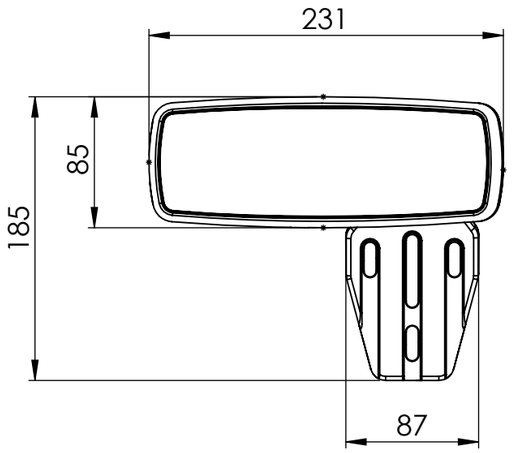

Nº DO ITEM	Nº DA PEÇA	DESCRIÇÃO	QTD.
1	406903	BASE BRAÇO JETTA DIREITO	1
2	406902	CORPO BRAÇO POLLO DIREITO	1
3	406910	TIRA FOLGA BRACO JETTA 2D	2
4	406901	BOTÃO BRAÇO JETTA	1

DIMENSÕES SEM TOLERÂNCIA CONFORME NBR ISO 2768-1 CLASSE M

>0.5 < 6.0	>6.0 <30	>30 <150	>150 <500	>500 <2000
±0.2	±0.5	±0.8	±1.0	±1.5

DIM. ANG. SEM TOLERÂNCIA

> 0 < 50	>50 <120	>120 <400	>400
±1°30`	±1°	±30`	±10`

As tolerâncias indicadas no plano de inspeção prevalecem sobre as indicadas no desenho

APROVAÇÕES	DATA
DESENHO	23/03/2020
LIBERADO	
PESO EM GRAMAS	

RHODES
COMPONENTES QUE FAZEM A DIFERENÇA

BRAÇO POLLO
DIREITO 95º PRETO

MATERIAL= VIDE LISTA DE COMPONENTES

ACABAMENTO= TEXTURIZADO PRETO

A-3 | DES.N° **K23002-010** | REV.00

ESCALA: 1:4 | FOLHA 1 DE 1

DISTRIBUIÇÃO							
AL	PU	EX	IJ	MO	SE	SO	FE