AS INFORMAÇÕES CONTIDAS NESTE DESENHO SÃO DE PROPRIEDADE DA RHODES S/A IND.PLASTICA E METALURGICA SENDO PROIBIDO A REPRODUÇÃO PARCIAL OU TOTAL SEM A AUTORIZAÇÃO DA RHODES S/A IND.PLASTICA E METALÚRGICA.

DESENHO GERADO EM CAD NÃO PERMITIDO ATUALIZAÇÕES MANUAIS

REVISIONS

ZONE	REV.	DESCRIPTION	DATE	APPROVED
	01	Adicionada vista parcial de corte (secção) A-A	06/08/2009	
	02	1. Inclusão da tabela de acabamentos. 2. Alterada cota 93,5 p/ 94 mm (autom.) 3. Alterada cota 195,7 p/ 194,7mm (autom.) 4. Alterada cota 27,5 / 28,3 mm (autom.)	09/12/2013	
	03	Alteração do sistema de alavanca	29/07/2023	

SEÇÃO A-A

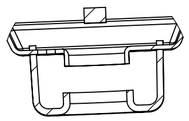

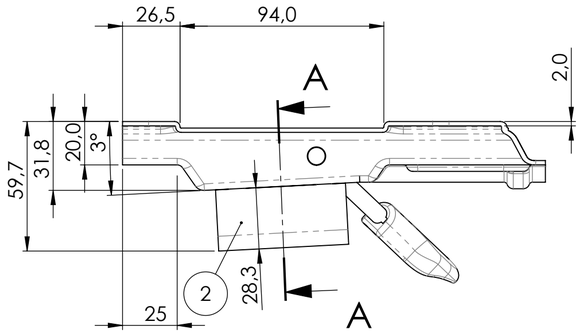

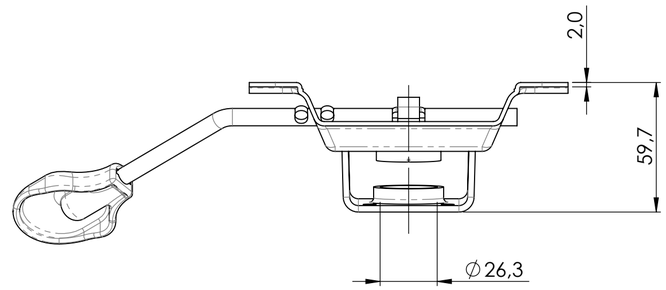

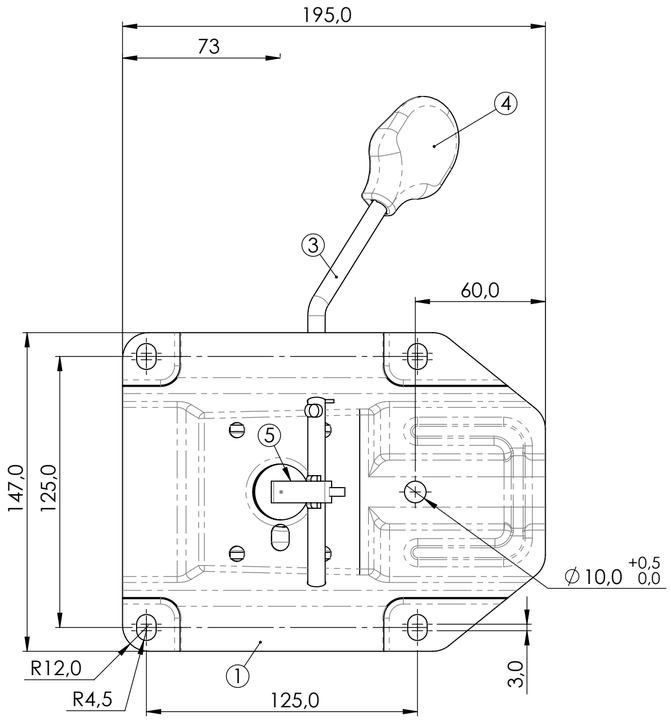

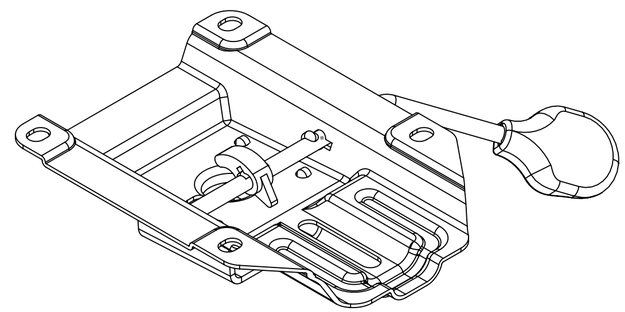

ITEM NO.	PART NUMBER	DESCRIPTION	QTY.
1	F0290-010	Flange Magazine 125x125 furo oblongo	1
2	405002	" U" MORSE	1
3	406226	Manipulo p/ Flange Magazine	1
4	405633	ALAVANCA DE ACIONAMENTO FLANGE MAGAZINE	1
5	406998	ACIONADOR FLANGE MAGAZINE	1

DIMENSOES SEM TOLERANCIA CONFORME NBR ISO 2768-1 CLASSE M

>0.5 < 6.0	>6.0 <30	>30 <150	>150 <500	>500 <2000
±0.2	±0.5	±0.8	±1.0	±1.5

DIM. ANG. SEM TOLERÂNCIA

> 0 < 50	>50 <120	>120 <400	>400
±1°30'	±1°	±30'	±10'

As tolerâncias indicadas no plano de inspeção prevalecem sobre as indicadas no desenho

APROVAÇÕES	DATA
DESENHO	10/10/2019
LIBERADO	
PESO EM GRAMAS	757.30

RHODES
COMPONENTES QUE FAZEM A DIFERENÇA

FLANGE 125X125 STD ECONOMICA

MATERIAL= Tabela de componentes

A-2 DES.Nº F0090 REV. 03

ACABAMENTO= Isento de rebarbas, manchas e riscos.

ESCALA: 1:2 FOLHA 1 DE 1

DISTRIBUIÇÃO							
AL	PU	EX	IJ	MO	SE	SO	FE