AS INFORMAÇÕES CONTIDAS NESTE DESENHO SÃO DE PROPRIEDADE DA RHODES S/A IND.PLASTICA E METALURGICA SENDO PROIBIDO A REPRODUÇÃO PARCIAL OU TOTAL SEM A AUTORIZAÇÃO DA RHODES S/A IND.PLASTICA E METALÚRGICA.

REVISIONS

| ZONE | REV. | DESCRIPTION | DATE | APPROVED |
|---|---|---|---|---|
| | 01 | 1. Alterada a conificação para utilização do anel 405678 | 14/04/2014 | |
| A<br>B<br>C | 02 | 1. Alterada cota de ∅56,63 p/ ∅57,25 mm;<br>2. Alterada cota de ∅56,25 p/ ∅57,00 mm;<br>3. Alterada cota angular de 1°26'16" p/ 1°. | 11/09/2014 | |
| D | 03 | 1. Reduzida cota de 28 mm para 22,8 mm | 06/10/2014 | |

# SEÇÃO A-A

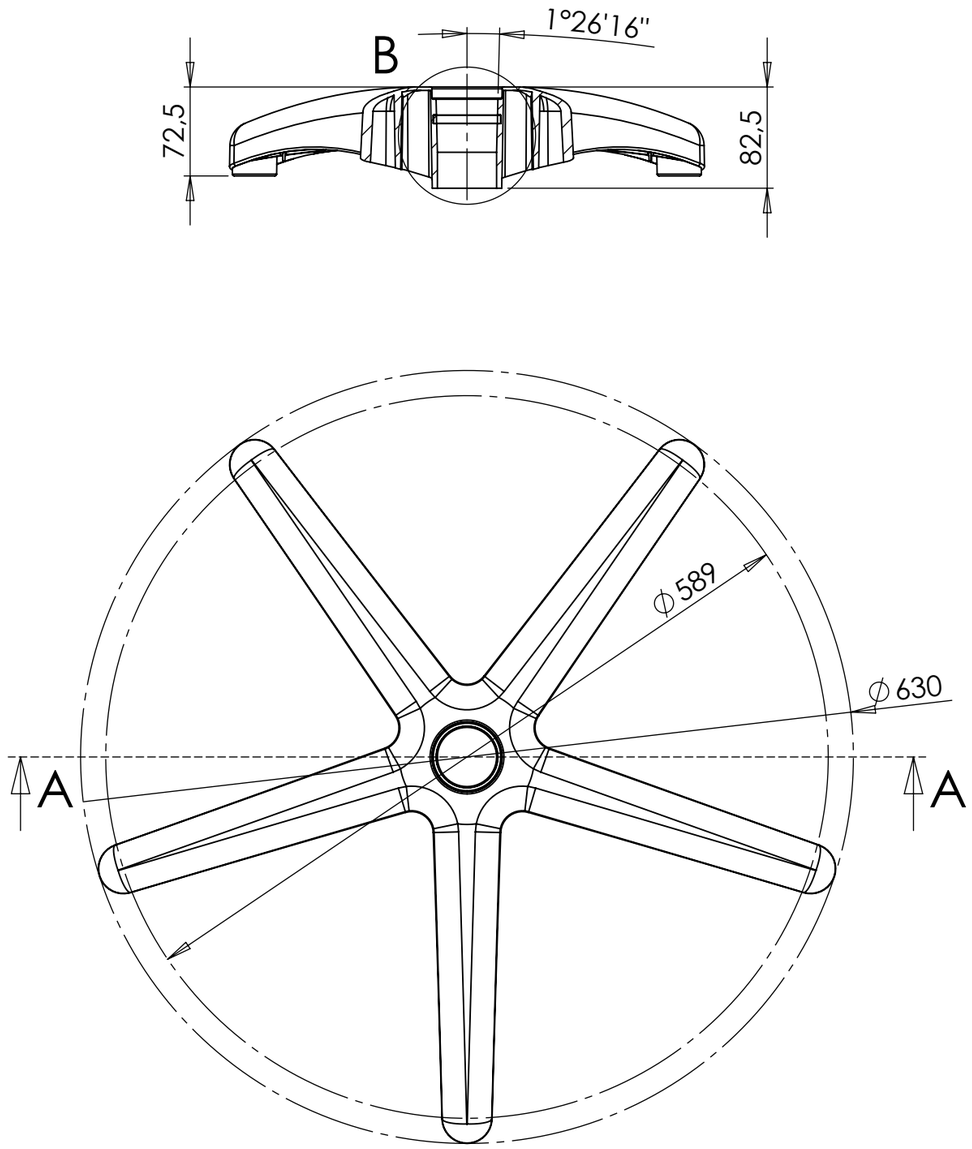


# DETALHE B
# ESCALA 1 : 1

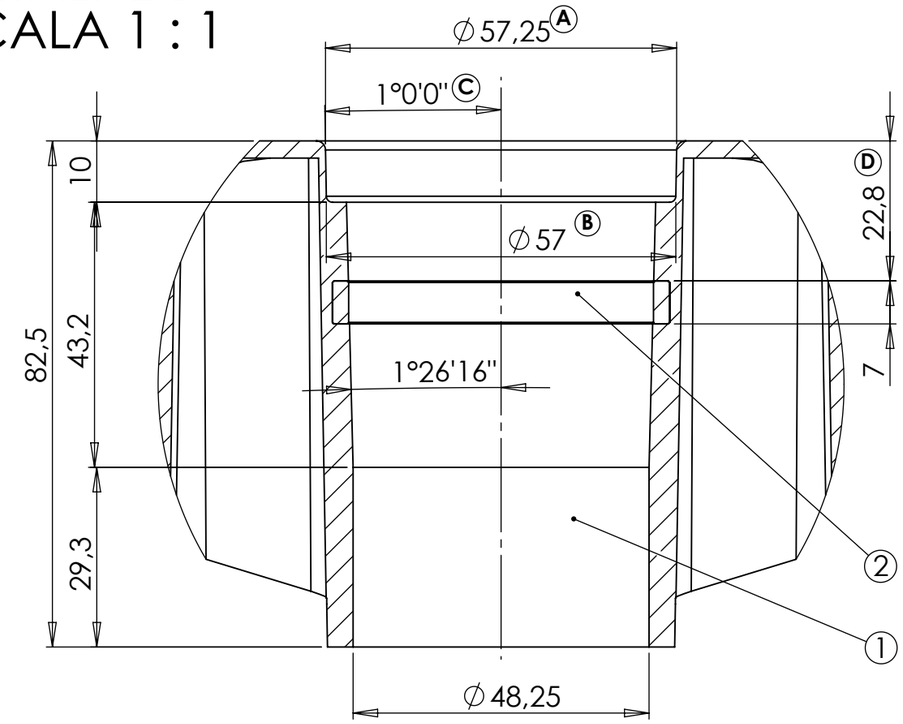


| Nº DO ITEM | Nº DA PEÇA | DESCRIÇÃO | QTD. |
|---|---|---|---|
| 1 | B480-010 | Base CARPET Diretor | 1 |
| 2 | 405678 | | 1 |

DIMENSOES SEM TOLERANCIA CONFORME NBR ISO 2768-1 CLASSE M

| >0.5 < 6.0 | >6.0 <30 | >30 <150 | >150 <500 | >500 <2000 |
|---|---|---|---|---|
| ±0.2 | ±0.5 | ±0.8 | ±1.0 | ±1.5 |

DIM. ANG. SEM TOLERÂNCIA

| > 0 < 50 | >50 <120 | >120 <400 | >400 |
|---|---|---|---|
| ±1°30` | ±1° | ±30` | ±10` |

DESENHO GERADO EM CAD NÃO PERMITIDO ATUALIZAÇÕES MANUAIS

| APROVAÇÕES | DATA |
|---|---|
| DESENHO | 14/03/2014 |
| LIBERADO | |
| PESO EM GRAMAS | 1635.61 |

rhodes®
A IDÈIA È SUA A BASE È NOSSA

Base CARPET Diretor

MATERIAL= Tabela de componentes

A-3 | DES.N° **B480** | REV.03

ACABAMENTO=Isento de rebarbas, manchas, porosidades e/ou falhas

ESCALA: 1:5 | FOLHA 1 DE 1

| Código | Acabamento |
|---|---|
| B482 | Preta |

| DISTRIBUIÇÃO | | | | | | | |
|---|---|---|---|---|---|---|---|
| AL | PU | EX | IJ | MO | SE | SO | FE |
| | | | | | | | |