AS INFORMAÇÕES CONTIDAS NESTE DESENHO SÃO DE PROPRIEDADE DA RHODES S/A IND.PLASTICA E METALURGICA SENDO PROIBIDO A REPRODUÇÃO PARCIAL OU TOTAL SEM A AUTORIZAÇÃO DA RHODES S/A IND.PLASTICA E METALÚRGICA.

DESENHO GERADO EM CAD NÃO PERMITIDO ATUALIZAÇÕES MANUAIS

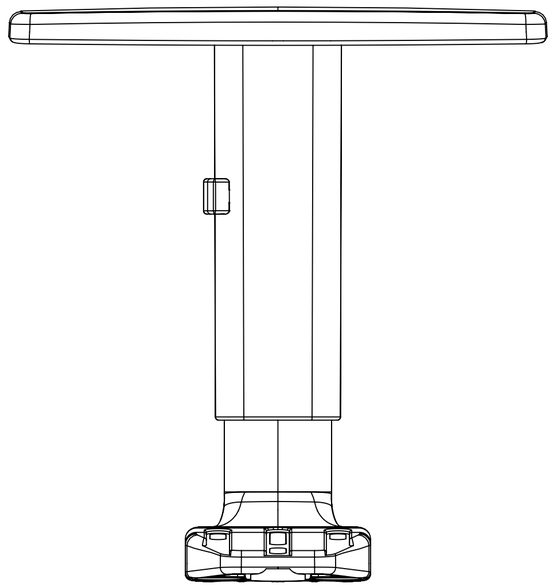

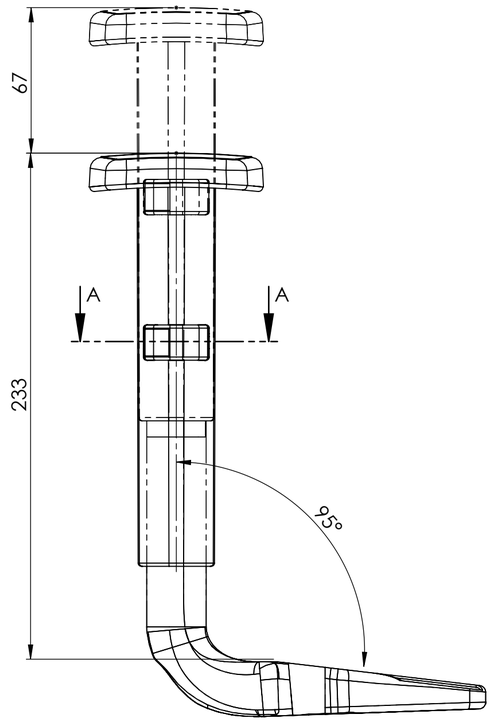

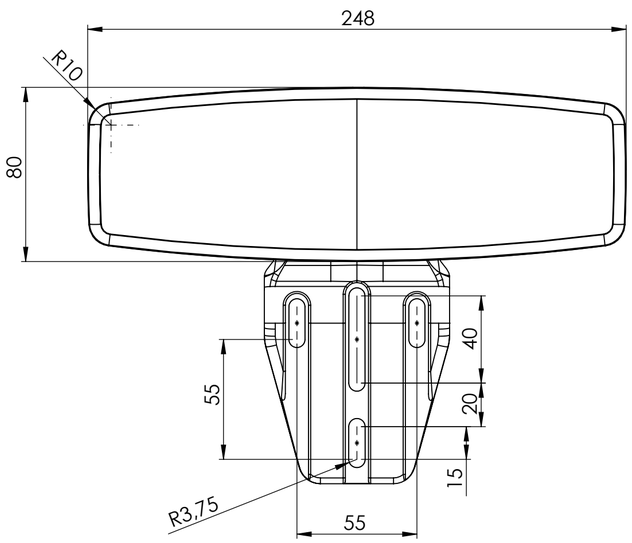

SEÇÃO A-A
ESCALA 1 : 1

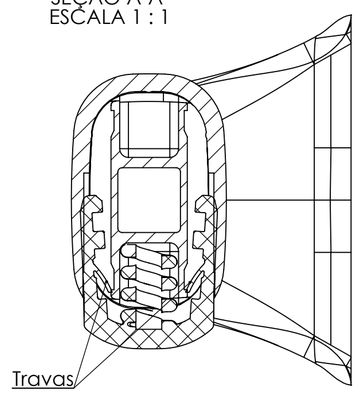

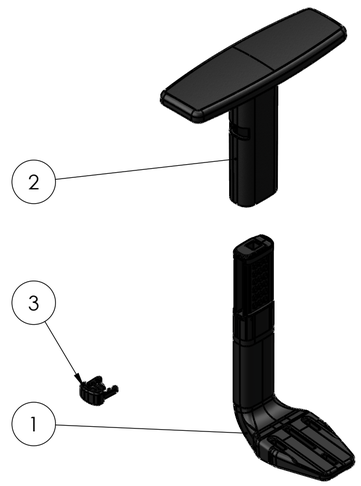

Nº DO ITEM	Nº DA PEÇA	DESCRIÇÃO	QTD.
1	406181	Corpo do braço GOL	1
2	406182	Apoio GOL integrado	1
3	406183	Botão do braço GOL	1

DIMENSÕES SEM TOLERÂNCIA CONFORME NBR ISO 2768-1 CLASSE M

>0.5 < 6.0	>6.0 <30	>30 <150	>150 <500	>500 <2000
±0.2	±0.5	±0.8	±1.0	±1.5

DIM. ANG. SEM TOLERÂNCIA

> 0 < 50	>50 <120	>120 <400	>400
±1°30`	±1°	±30`	±10`

As tolerâncias indicadas no plano de inspeção prevalecem sobre as indicadas no desenho

APROVAÇÕES	DATA
DESENHO	26/08/52013
LIBERADO	
PESO EM GRAMAS	575.90

RHODES
COMPONENTES QUE FAZEM A DIFERENÇA

Braço GOL 95° direito

MATERIAL= Tabela de componentes

ACABAMENTO= Isento de falhas, manchas ou rebarbas

A-2 | DES.Nº K13100-010 | REV. 00

ESCALA: 1:2 | FOLHA 1 DE 1

DISTRIBUIÇÃO							
AL	PU	EX	IJ	MO	SE	SO	FE