AS INFORMAÇÕES CONTIDAS NESTE DESENHO SÃO DE PROPRIEDADE DA RHODES S/A IND.PLASTICA E METALURGICA SENDO PROIBIDO A REPRODUÇÃO PARCIAL OU TOTAL SEM A AUTORIZAÇÃO DA RHODES S/A IND.PLASTICA E METALÚRGICA.

REVISIONS

ZONE	REV.	DESCRIPTION	DATE	APPROVED
	01	Foi alterada a descrição de Braço Top Tubular Esquerdo Apoio Regulável p/ Braço Boss Tubular Esquerdo Apoio Regulável.	24/10/2011	

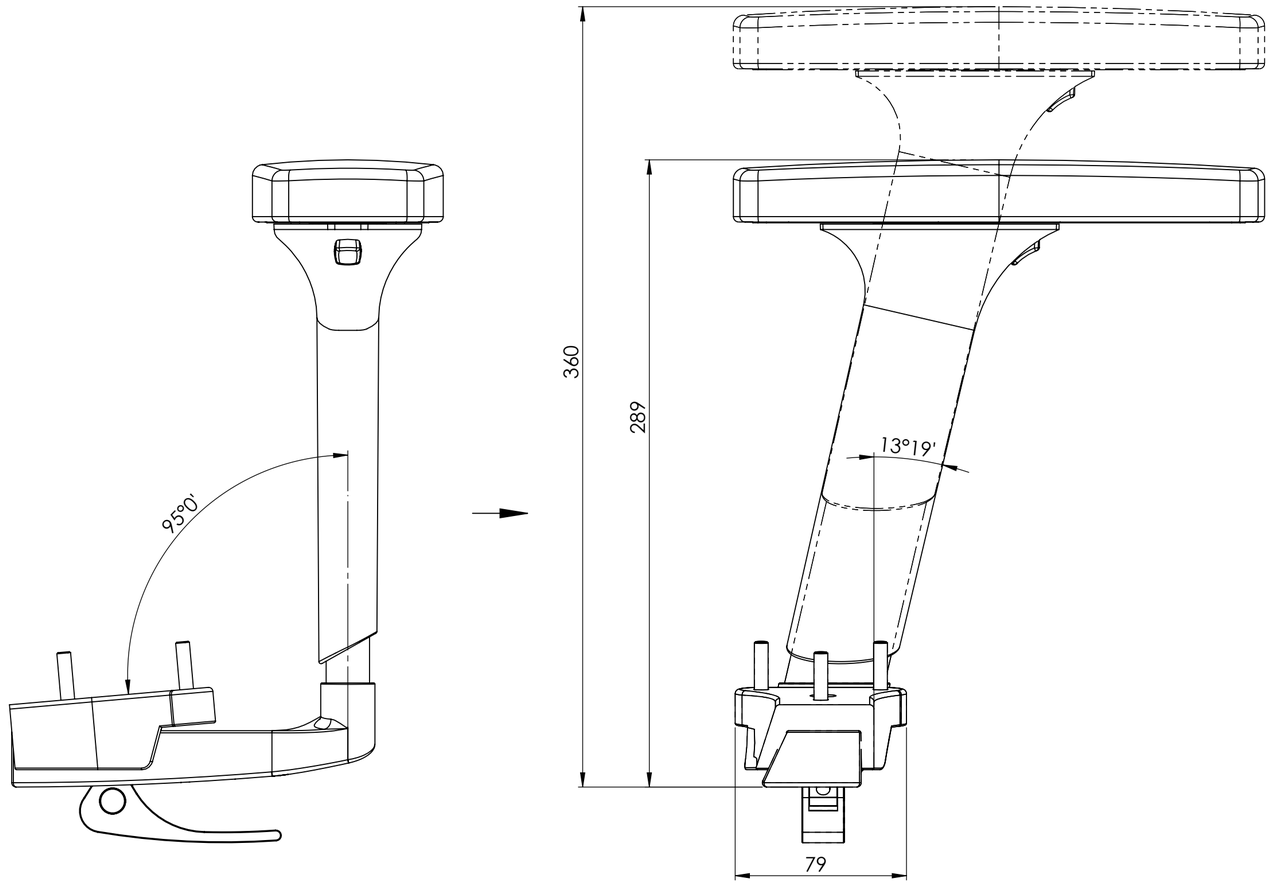

EXIBIR

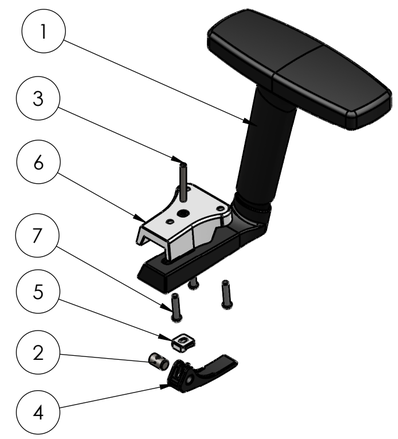

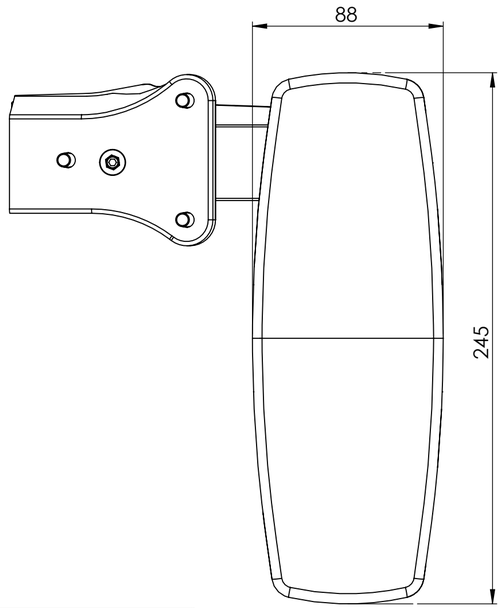

Código	Acabamento
K31212-020	Pint. epoxi preta
K31215-020	Cromado

Nº DO ITEM	Nº DA PEÇA	Descrição	QTD.
1	K31210-040	BRAÇO BOSS TUBULAR ESQUERDO APOIO REGULÁVEL	1
2	102729	Porca Basculante M6 do Excêntrico	1
3	102730	Parafuso Sext Int s/ Cab. M6x50 (DIN913)	1
4	406083	Alavanca Excêntrica de fixação	1
5	406084	Sapata do Excêntrico de fixação do Braço BOSS	1
6	406693	MANCAL DE FIXAÇÃO 95° ESQUERDO P/ BRAÇO BOSS	1
7	102088	PARAF. C.RED.FENDA COMB. 1/4"X1 1/4"	3

DIMENSOES SEM TOLERANCIA CONFORME NBR ISO 2768-1 CLASSE M

>0.5 < 6.0	>6.0 <30	>30 <150	>150 <500	>500 <2000
±0.2	±0.5	±0.8	±1.0	±1.5

DIM. ANG. SEM TOLERÂNCIA

> 0 < 50	>50 <120	>120 <400	>400
±1°30`	±1°	±30`	±10`

DESENHO GERADO EM CAD NÃO PERMITIDO ATUALIZAÇÕES MANUAIS

APROVAÇÕES	DATA
DESENHO	10/06/11
LIBERADO	
PESO EM GRAMAS	1373.61

rhodes®
A IDÈIA È SUA A BASE È NOSSA

BRAÇO BOSS TUBULAR ESQUERDO APOIO REGULÁVEL

MATERIAL= TABELA DE MATERIAIS

ACABAMENTO= VIDE COMPONENTES

A-2 | DES.N°K31950-020 | REV. 01

ESCALA:1:2 | FOLHA 1 DE 1

DISTRIBUIÇÃO							
AL	PU	EX	IJ	MO	SE	SO	FE