AS INFORMAÇÕES CONTIDAS NESTE DESENHO SÃO DE PROPRIEDADE DA RHODES S/A IND.PLASTICA E METALURGICA SENDO PROIBIDO A REPRODUÇÃO PARCIAL OU TOTAL SEM A AUTORIZAÇÃO DA RHODES S/A IND.PLASTICA E METALÚRGICA.

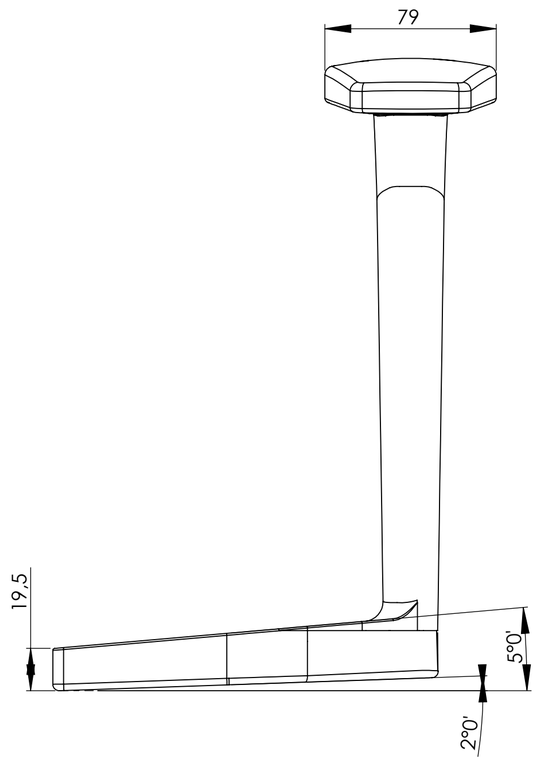

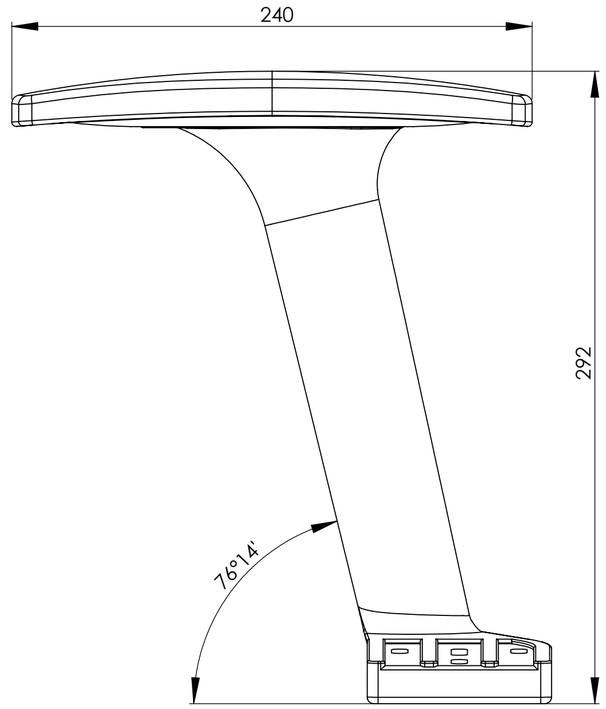

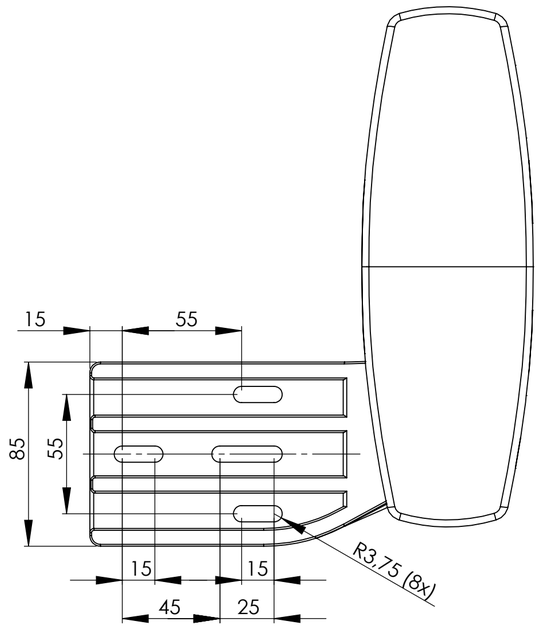

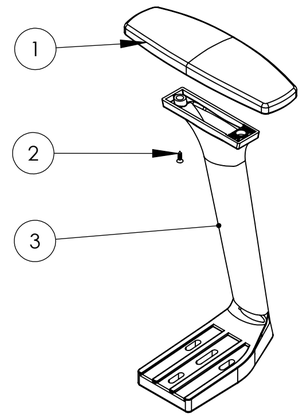

Código	Acabamento
K52012_J822-010	Preto
J52011_J821-010	Cinza

Nº DO ITEM	Nº DA PEÇA	Descrição	QDT.
1	K52010-030	APOIO DE BRAÇO PP RETANGULAR P/ BRAÇO FIXO PASSION	1
2	102726	PARAFUSO A.A Cab.Chata 4X14	1
3	K52010-010	BRAÇO PASSIONE DIREITO	1

DIMENSÕES SEM TOLERANCIA CONFORME NBR ISO 2768-1 CLASSE M

>0.5 < 6.0	>6.0 <30	>30 <150	>150 <500	>500 <2000
±0.2	±0.5	±0.8	±1.0	±1.5

DIM. ANG. SEM TOLERÂNCIA

> 0 < 50	>50 <120	>120 <400	>400
±1°30`	±1°	±30`	±10`

DESENHO GERADO EM CAD NÃO PERMITIDO ATUALIZAÇÕES MANUAIS

APROVAÇÕES	DATA
DESENHO	25/03/11
LIBERADO	
PESO EM GRAMAS	684.72

rhodes®
A IDÈIA È SUA A BASE È NOSSA

BRAÇO FIXO PASSION C/ APOIO GLASS DIREITO

MATERIAL= TABELA DE MATERIAIS

ACABAMENTO= VIDE DESENHO DOS COMPONENTES

A-2 | DES.Nº k52010_j820-010 | REV. 0

ESCALA:1:2 | FOLHA 1 DE 1

DISTRIBUIÇÃO							
AL	PU	EX	IJ	MO	SE	SO	FE