AS INFORMAÇÕES CONTIDAS NESTE DESENHO SÃO DE PROPRIEDADE DA RHODES S/A IND.PLASTICA E METALURGICA SENDO PROIBIDO A REPRODUÇÃO PARCIAL OU TOTAL SEM A AUTORIZAÇÃO DA RHODES S/A IND.PLASTICA E METALÚRGICA.

DESENHO GERADO EM CAD NÃO PERMITIDO ATUALIZAÇÕES MANUAIS

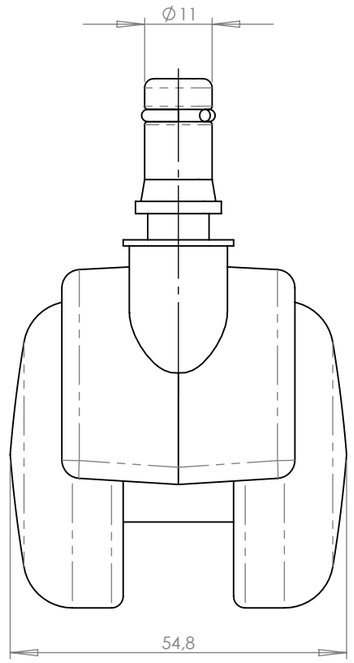

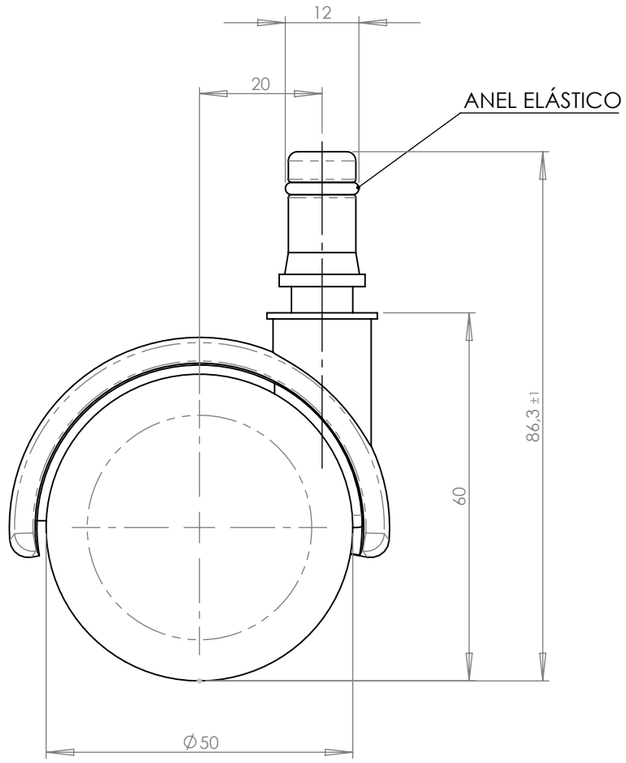

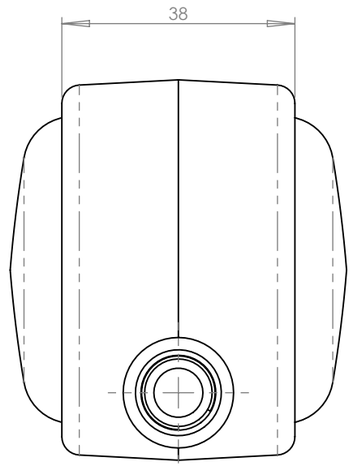

Código	Acabamento
R001	Cinza
R002	Preto

Nº DO ITEM	Nº DA PEÇA	DESCRIÇÃO	QDT.
1	102110-00	CARCAÇA DO RODIZIO	1
2	102110-04	RODA DO RODIZIO	2
3	102110	PINO DO RODIZIO	1
4	102110-03	ESFERA DO RODIZIO	1
5	102110-010	ANEL DO RODIZIO	1

DIMENSÕES SEM TOLERÂNCIA CONFORME NBR ISO 2768-1 CLASSE M

>0.5 < 6.0	>6.0 <30	>30 <150	>150 <500	>500 <2000
±0.2	±0.5	±0.8	±1.0	±1.5

DIM. ANG. SEM TOLERÂNCIA

> 0 < 50	>50 <120	>120 <400	>400
±1°30`	±1°	±30`	±10`

As tolerâncias indicadas no plano de inspeção prevalecem sobre as indicadas no desenho

APROVAÇÕES	DATA
DESENHO	08/06/00
LIBERADO	
PESO EM GRAMAS	80.04

RHODES
COMPONENTES QUE FAZEM A DIFERENÇA

RODÍZIO STD 50MM

MATERIAL= TABELA DE MATERIAIS

ACABAMENTO= TABELA DE ACABAMENTOS

A-3 | DES.N° **R000** | REV.

ESCALA: 1:1 | FOLHA 1 DE 1

DISTRIBUIÇÃO							
AL	PU	EX	IJ	MO	SE	SO	FE