AS INFORMAÇÕES CONTIDAS NESTE DESENHO SÃO DE PROPRIEDADE DA RHODES S/A IND.PLASTICA E METALURGICA SENDO PROIBIDO A REPRODUÇÃO PARCIAL OU TOTAL SEM A AUTORIZAÇÃO DA RHODES S/A IND.PLASTICA E METALÚRGICA.

DESENHO GERADO EM CAD NÃO PERMITIDO ATUALIZAÇÕES MANUAIS

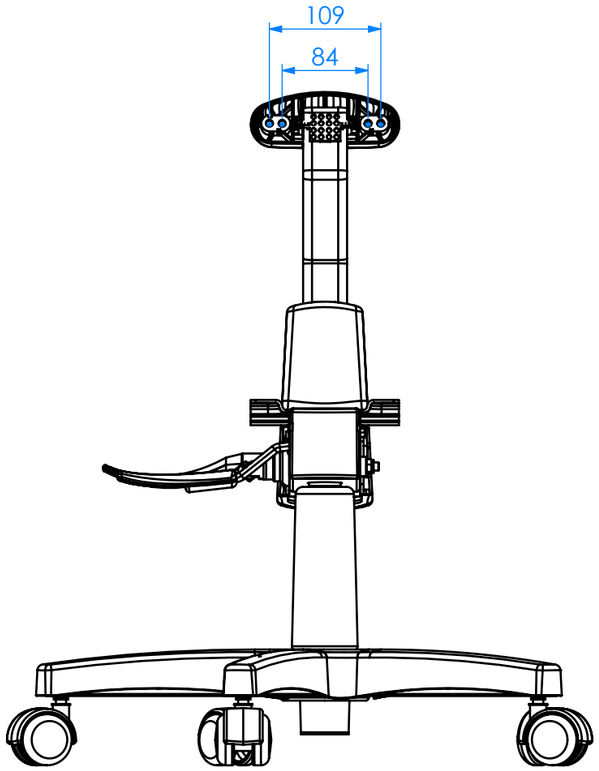

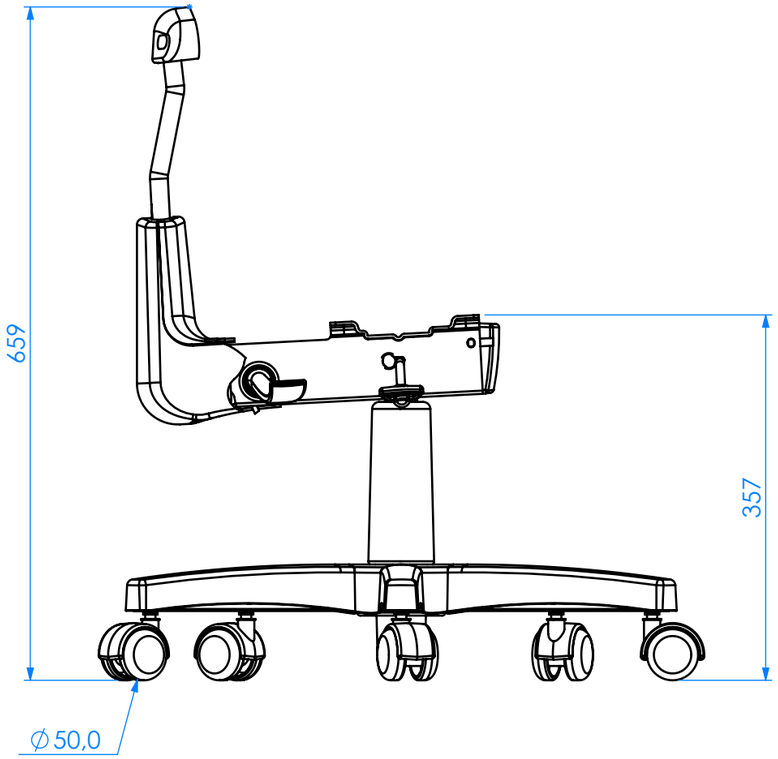

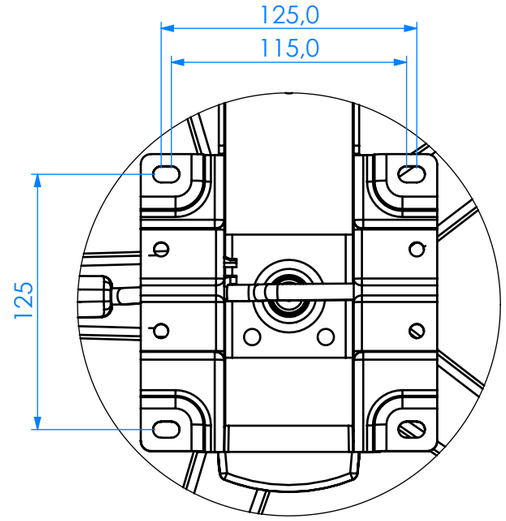

DETALHE A
ESCALA 1 : 3

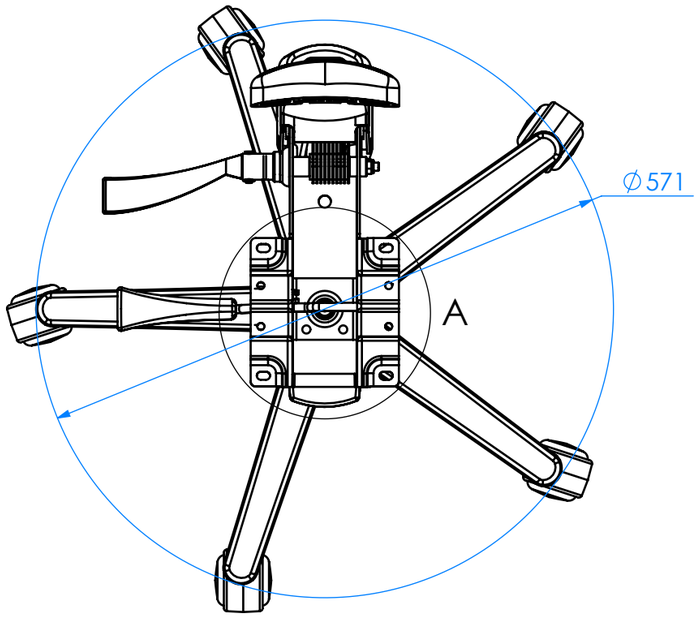

DISTRIBUIÇÃO							
AL	PU	EX	IJ	MO	SE	SO	FE

DIMENSÕES SEM TOLERANCIA CONFORME NBR ISO 2768-1 CLASSE M

>0.5 < 6.0	>6.0 <30	>30 <150	>150 <500	>500 <2000
±0.2	±0.5	±0.8	±1.0	±1.5

DIM. ANG. SEM TOLERÂNCIA			
> 0 < 50	>50 <120	>120 <400	>400
±1°30`	±1°	±30`	±10`

As tolerâncias indicadas no plano de inspeção prevalecem sobre as indicadas no desenho

APROVAÇÕES	DATA
DESENHO	
LIBERADO	
PESO EM GRAMAS	

RHODES
COMPONENTES QUE FAZEM A DIFERENÇA

MATERIAL=

ACABAMENTO=

A-3 | DES.N° **PEB-0016-02** | REV.

ESCALA: 1:6 | FOLHA 1 DE 1